Блок (модуль) вывода серии AMR (релейный модуль на 1 выход)

Паспорт и руководство по эксплуатации

Ред. 1.02 от 14.08.2023

1. НАЗНАЧЕНИЕ

1.1 Блок (модуль) вывода серии AMR (далее – модуль), входящий в состав прибора приемно-контрольного охранно-пожарного и управления адресного «Vesta 01F» (далее - прибор), предназначен для:

- управления исполнительным устройством;
- управления пожарным извещателем (охранным датчиком), в части обеспечения функции сброса (подача напряжения на соответствующий вход);
- формирования сигнала («Пожар», «Пуск» и «Неисправность») в системы передачи извещений и в другие системы, участвующие в обеспечении пожарной безопасности;
- формирования сигнала «Тревога» в системах охранной сигнализации;
- формирования стартового сигнала «Пуск» на приборы управления пожарные.

Важно!!! В случае неисправности адресной линии «ША» на входе модуля (обрыв, короткое замыкание, отключение питания центрального блока), контакты выходной безадресной линии связи возвращаются в свое изначальное положение (состояние выключено).

1.2 Модуль изготавливается в трех исполнениях:

* AMR-IP30 – пластиковый корпус для настенного крепления с защитой IP30;
* AMR-IP54 – пластиковый корпус для настенного крепления с защитой IP54;
* AMR-DIN – пластиковый низкопрофильный корпус на DIN-рейку.

1.3 Модуль обеспечивает контроль целостности выходной безадресной линии связи (короткое замыкание и обрыв) с исполнительным устройством и пожарным извещателем (охранным датчиком), при соблюдении схемы подключения приведенной на рис 1.

1.4 При применении модуля в качестве устройства формирования сигнала («Неисправность», «Пожар» и «Пуск») и несоблюдении схемы подключения, приведенной на рис. 1, контроль целостности выходной безадресной линии связи должен осуществляться принимающим устройством.

2. ОБЩИЕ УКАЗАНИЯ

2.1 Модуль подключается к адресной линии «ША», формируемой центральным блоком серии FP (далее – ЦБ), по которой происходит информационный обмен и электропитание модуля.

2.2 Режим работы модуля непрерывный в течение длительного времени (24 часа в сутки).

2.3 Модуль может быть установлен в корпуса технических средств (щиты управления, шкафы, боксы и т.п.) сторонних производителей, изготовленных из различных материалов (металл, пластик и т.п.).

2.4 При смежном расположении нескольких модулей, входящих в состав прибора, допускается располагать их вплотную.

3. ТЕХНИЧЕСКИЕ ДАННЫЕ

3.1 Общие технические характеристики:

№ п/п	Характеристика	Значение
1	Количество управляемых выходов	1
2	Количество адресов, занимаемых в адресном пространстве ЦБ	1
3	Ток, потребляемый от адресной линии «ША», не более, мА	1,5
4	Проверочный ток, не более, мА	1
5	Максимальное напряжение, коммутируемое выходными контактами: • переменное, не более, В • постоянное, не более, В	 250 100
6	Максимальный ток, коммутируемый выходными контактами: • переменный, при напряжении 250 В, А • постоянный, при напряжении 30 В, А	 5 5
7	Сечение зажимаемого провода, мм^2	0,12 ... 2,5
8	Средний срок службы при условии соблюдения правил эксплуатации, лет	10
9	Устойчивость к электромагнитным помехам в соответствии с ГОСТ Р 53325 (приложение Б)	3 степень жесткости

3.2 Условия эксплуатации и массогабаритные параметры:

Параметр	AMR-IP30	AMR-IP54	AMR-DIN
Диапазон рабочих температур	от минус 10 °С до 50 °С	от минус 40 °С до 60 °С	от минус 10 °С до 50 °С
Относительная влажность при 40 °С (без конденсации влаги), не более	(93+2) %	(95+2) %	(93+2) %
Степень защиты оболочки	IP30	IP54	IP40
Габаритные размеры, не более, мм	90 x 56 x 30	100 x 100 x 50	53 x 88 x 58
Масса, не более, кг	0,3	0,4	0,3
Конструктивное исполнение	Пластиковый корпус	Пластиковый корпус	Пластиковый низкопрофильный корпус на Din-рейку

4. ПОСТАВКА

4.1 Код изделия при заказе:

Наименование	Обозначение
Блок (модуль) вывода (релейный модуль)	**AMR-IP30**
Блок (модуль) вывода (релейный модуль)	**AMR-IP54**
Блок (модуль) вывода (релейный модуль)	**AMR-DIN**

4.2 Комплект поставки должен соответствовать указанному ниже:

Наименование	Количество
Блок (модуль) вывода (релейный модуль)	По запросу
Гарантийный талон	1
Упаковка	1

5. ТРАНСПОРТИРОВАНИЕ И ПРАВИЛА ХРАНЕНИЯ

Условия транспортирования и хранения должны соответствовать условиям групп 1 и 2 ГОСТ 15150-69.

6. УКАЗАНИЯ ПО ЭКСПЛУАТАЦИИ

6.1 Модуль должен эксплуатироваться в составе прибора в режимах и условиях, оговоренных в настоящем документе.

6.2 На лицевой панели модуля обеспечивается дополнительная световая индикация о наличии или нарушении связи по адресной линии «ША». При наличии связи по адресной линии «ША» дополнительный световой индикатор зеленого цвета «ША» работает в режиме непрерывного свечения.

7. ТЕХНИЧЕСКОЕ ОБСЛУЖИВАНИЕ

Техническое обслуживание модуля производится по планово-предупредительной системе, которая предусматривает полугодовое техническое обслуживание. Работы по полугодовому техническому обслуживанию выполняются работником обслуживающей организации и включают:

– проверку внешнего состояния модуля, надёжности крепления, состояния внешних монтажных проводов и контактных соединений (при их наличии);

– удаление пыли мягкой тканью.

8. СХЕМА ПОДКЛЮЧЕНИЯ И НАЗНАЧЕНИЕ КОНТАКТОВ

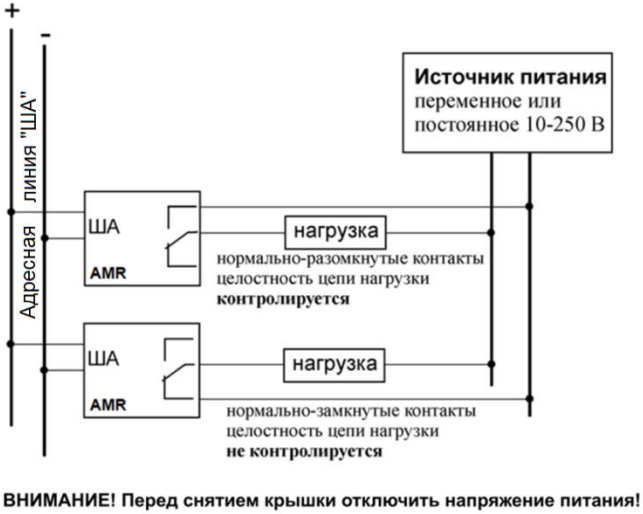

Рис. 1. Схема подключения модуля для управления исполнительным устройством

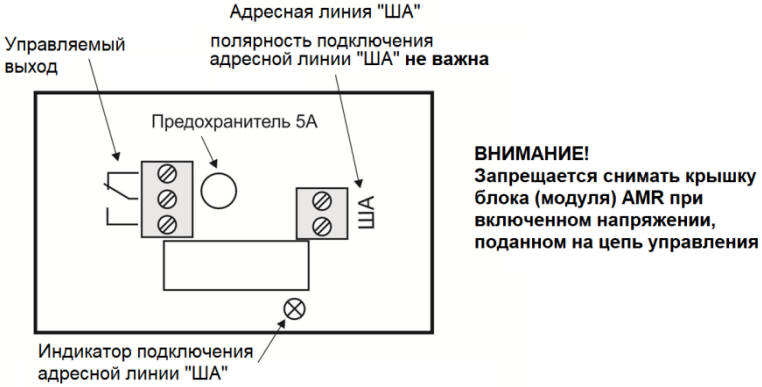

Рис. 2а. Расположение и назначение контактов модуля исполнений AMR-IP30 и AMR-IP54

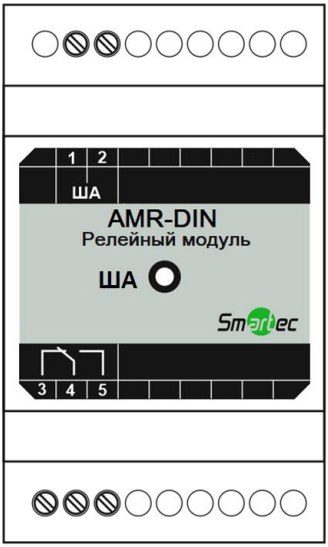

№	Обозначение	Назначение
1	ША	Адресная линия «ША»
2	ША	
3		Управляемый выход
4		
5		

Полярность подключения адресной линии «ША» **не важна.**

Рис. 2б. Расположение и назначение контактов модуля исполнения AMR-DIN

9. ГАБАРИТНЫЕ И УСТАНОВОЧНЫЕ РАЗМЕРЫ

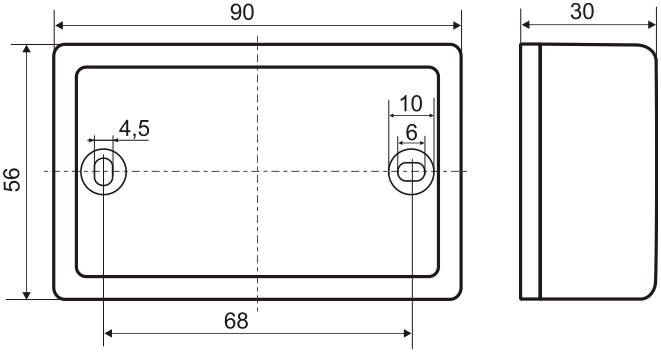

Рис. 3а. Размеры модуля исполнения AMR-IP30

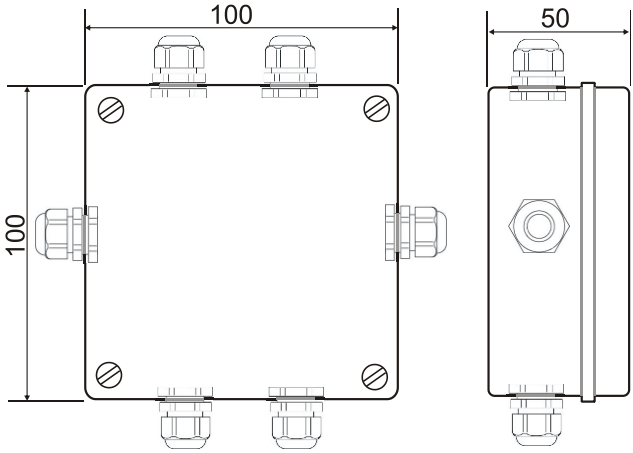

На коробке могут быть установлены до 6 гермовводов типа RG7 -RG16

Рис. 3б. Размеры модуля исполнения AMR-IP54

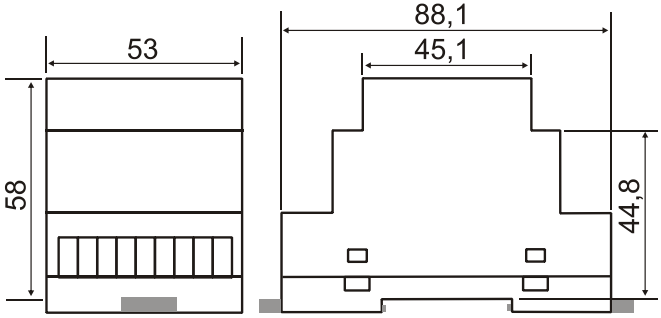

Рис. 3в. Размеры модуля исполнения AMR-DIN

10. СВИДЕТЕЛЬСТВО О ПРИЕМКЕ

Информация о приемке содержится в Упаковочном листе на партию товара.

11. ГАРАНТИЙНЫЕ ОБЯЗАТЕЛЬСТВА

11.1 Предприятие - изготовитель ООО «НИТП «НИТА» и уполномоченный представитель ООО «АРМО-Системы» гарантирует соответствие устройства требованиям технических условий НИТА.437241.006ТУ при соблюдении условий эксплуатации, хранения, транспортирования и монтажа, изложенных в настоящем документе.

11.2 Гарантийный срок изделия составляет 60 месяцев с момента отгрузки и получения Акта приема-передачи, но не более 66 месяцев с даты производства.

11.3 Сведения о гарантийном и постгарантийном ремонте указаны в Гарантийном талоне.